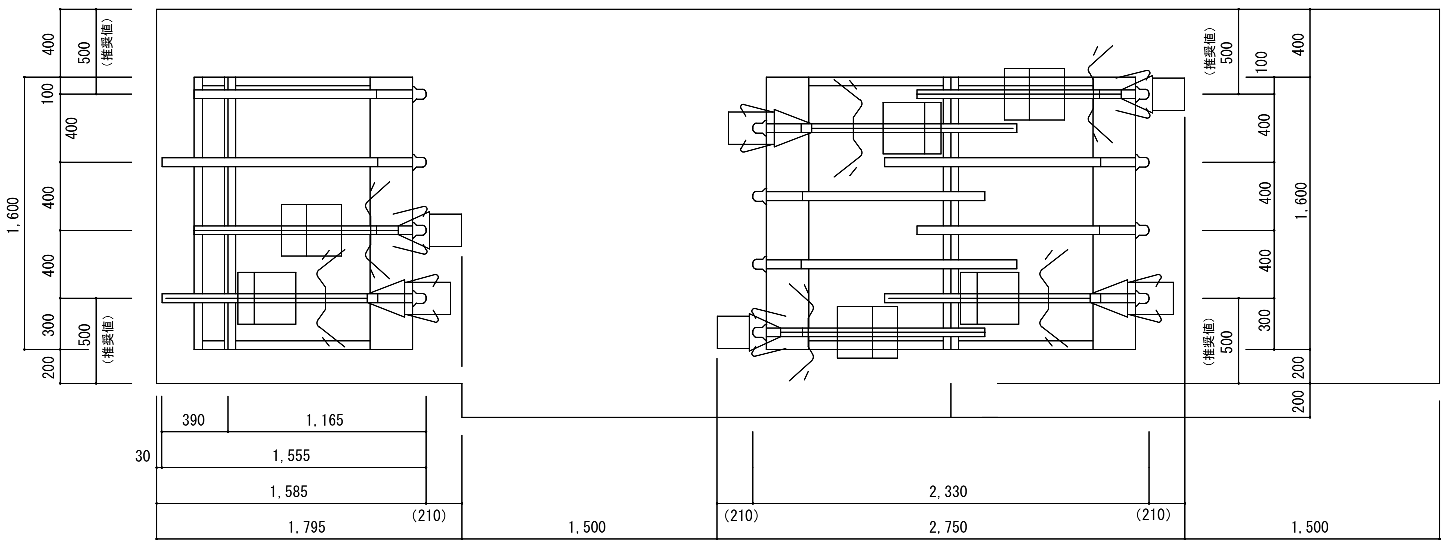
400
500
（推奨値）
100
400
400
400
1,600
300
500
（推奨値）
200
390
1,165
30
1,555
1,585
1,795
(210)
1,500
(210)
2,330
2,750
(210)
1,500
200
200

平 面 図

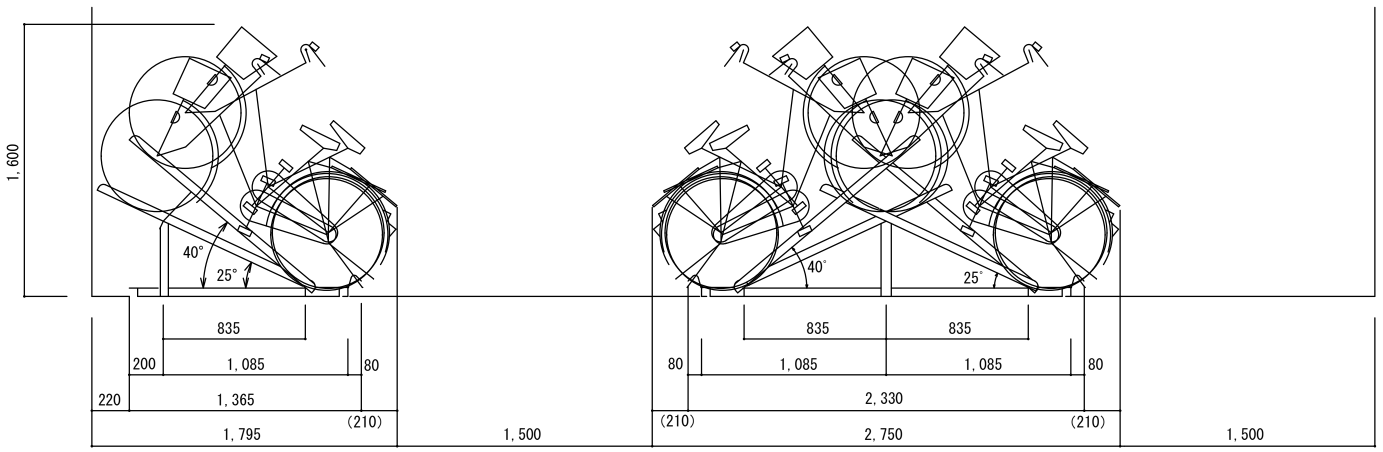
1,600
40°
25°
835
200
1,085
80
220
1,365
1,795
(210)
1,500
40°
25°
835
835
80
1,085
1,085
80
2,330
(210)
2,750
(210)
1,500

側 面 図

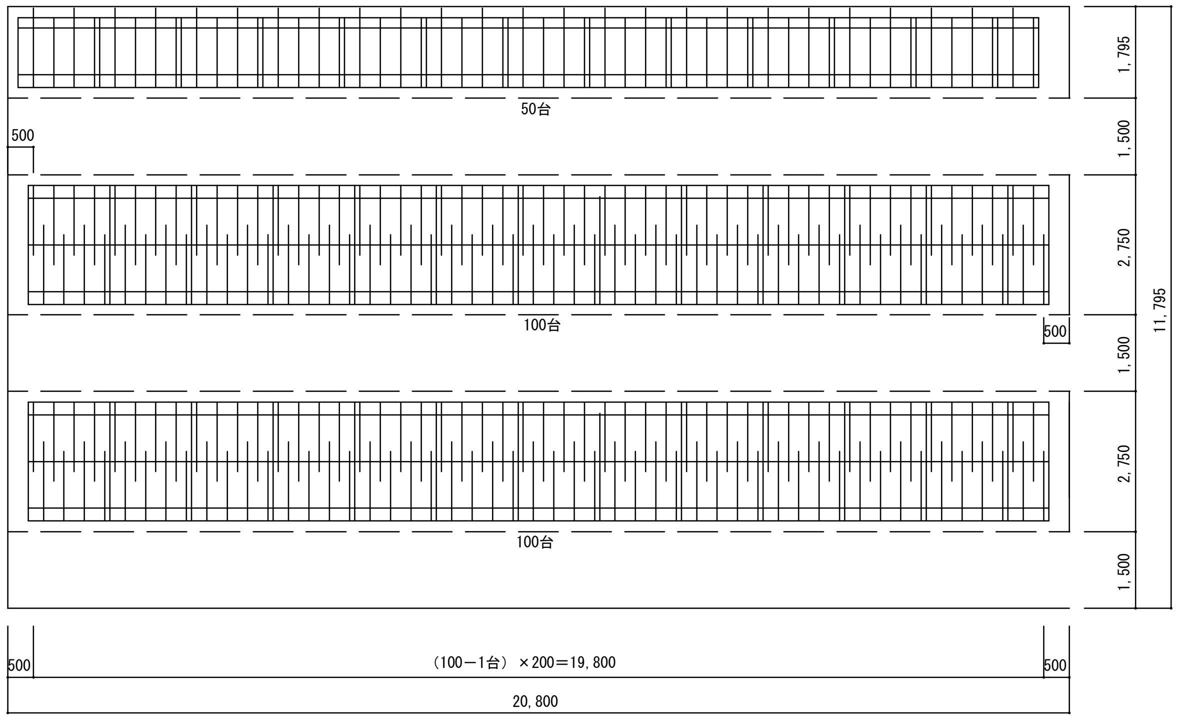
1,795
50台
500
1,500
2,750
100台
500
11,795
1,500
2,750
100台
1,500
500
（100－1台）×200＝19,800
500
20,800

標準レイアウト図

用地面積　11.795×20.8＝245.34㎡
収容台数　250台
収容効率　245.34÷250=0.98㎡／台

仕　　様

品　　名	寸　　法	材　　質	仕　　上
レ　ー　ル	２．３ｔ	ＳＧＨＣ－Ｆ１２ （溶融亜鉛めっき鋼鈑）	粉体塗装
ステップ	２．３ｔ	〃	〃
フレーム	２．３ｔ	〃	〃
サポート	２．３ｔ	〃	〃
水平サポート	２．３ｔ	〃	〃
タイヤガイド	９φ	ＳＧＤＡ	光沢クロメート+粉体塗装

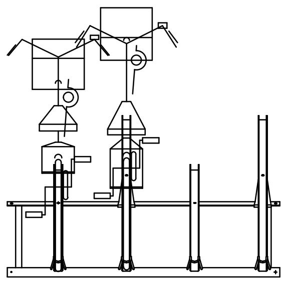

正 面 図

訂
正
△1
△2
△3
△4

LEAD 株式会社 リード

検図	設計	製図	日付	件名	物件番号
		富田	１１．０５．２７	簡易式サイクルラック　（ＫＳ－４０型）（ＫＷ－４０型）	

縮尺	図面名	図面番号
１／３０ １／１００		