変順	通知番号	日付	記入者	検図	記事
1					
2					
3					

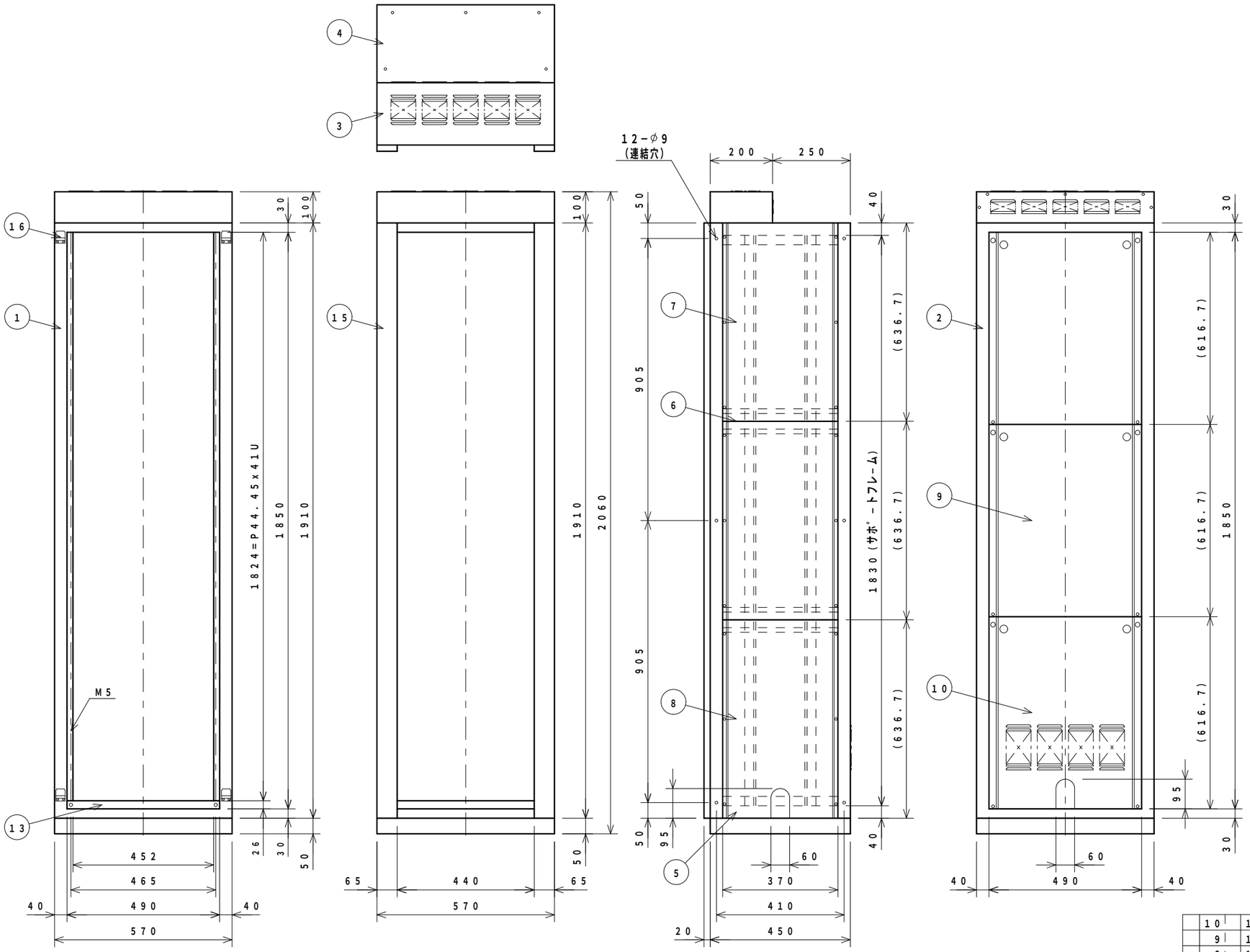

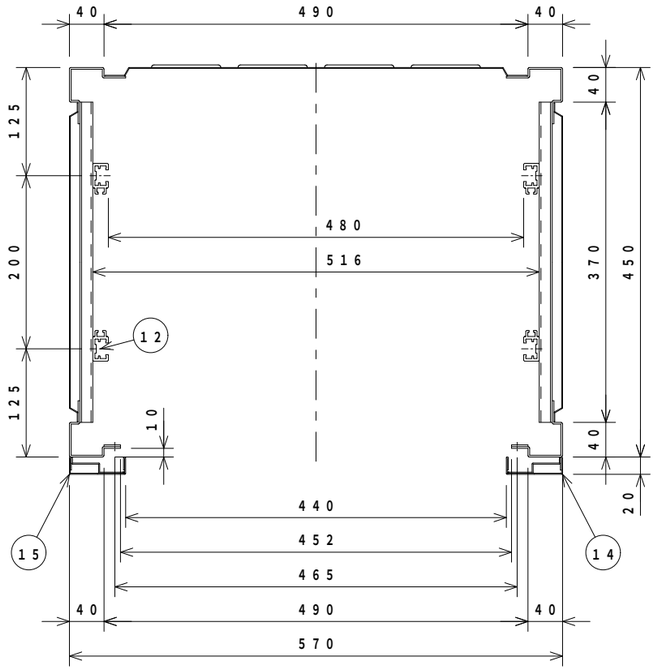

断面図（1／5）

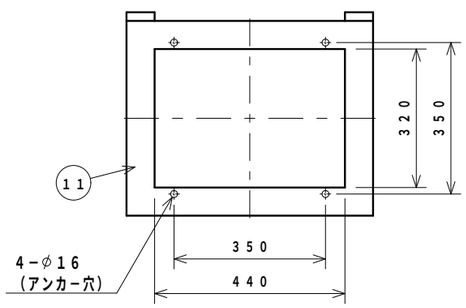

変順	番号	品番	品名	材質	個数	寸法	備考
	10	1211−052−05	リヤーカバー B	SPCC	1	t=1.0	7.5B/0.5
	9	1211−051−05	リヤーカバー A	SPCC	2	t=1.0	7.5B/0.5
	8	1215−050−05	サイトカバー B	SPCC	2	t=1.0	7.5B/0.5
	7	1215−049−05	サイトカバー A	SPCC	4	t=1.0	7.5B/0.5
	6	1215−055−05	サイトフレーム中間	SPCC	4	t=2.0	7.5B/0.5
	5	1215−054−05	サイトフレーム上下	SPCC	4	t=2.0	7.5B/0.5
	4	1215−060−05	トップカバー	SPCC	1	t=1.0	7.5B/0.5
	3	1211−0705	トップ BOX	SPCC	1	t=1.2	7.5B/0.5
	2	1211−048−05	リヤーフレーム	SPCC	1	t=2.0	7.5B/0.5
	1	1207−045−05	フロントフレーム	SPCC	1	t=2.0	7.5B/0.5

変順	番号	品番	品名	材質	個数	寸法	備考
	16	1221−059−74	化粧枠止メ金具	PBP	4	t=1.0	ニッケルメッキ
	15	1221−8005−L	化粧枠AssyL	SPCC	1	t=1.2	7.5B/0.5
	14	1221−8005−R	化粧枠AssyR	SPCC	1	t=1.2	7.5B/0.5
	13	1426−125−57	フランクパネル	A1050P	1	t=3.0	B2アルマイト
	12	1215−156−57	サポートフレーム	A6063S	4		B2アルマイト
	11	1215−053−18	ベース	SPCC	1	t=2.9	N−1半艶

型式	SCR−210−5E−K	品名	外観図
材質	図中参照		
表面処理	図中参照	品番	23533−1208−05
普通寸法差			

承認	検図	設製	尺度	重量	株式会社 リード LEAD CO.,INC.	個数	シート
西田	須藤	菅間	1／10				／

A2サイズ−2